TIPO – I
PARA PROFUNDIDADES MAYORES DE 2.50 m

A

CORTE POR A–A

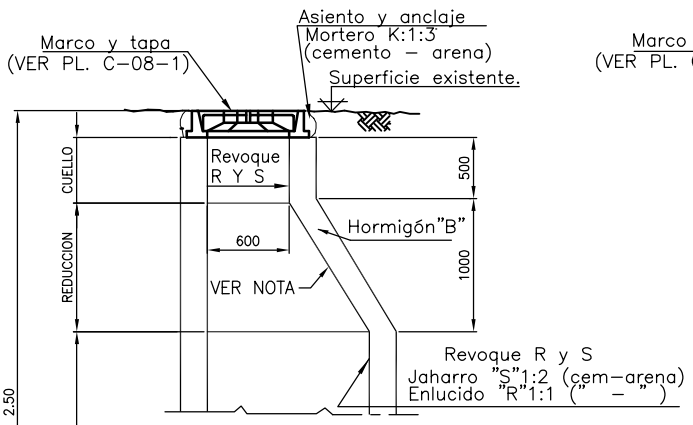

B

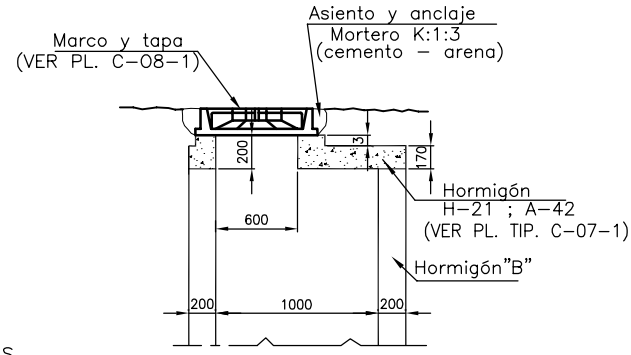

CORTE POR B–B

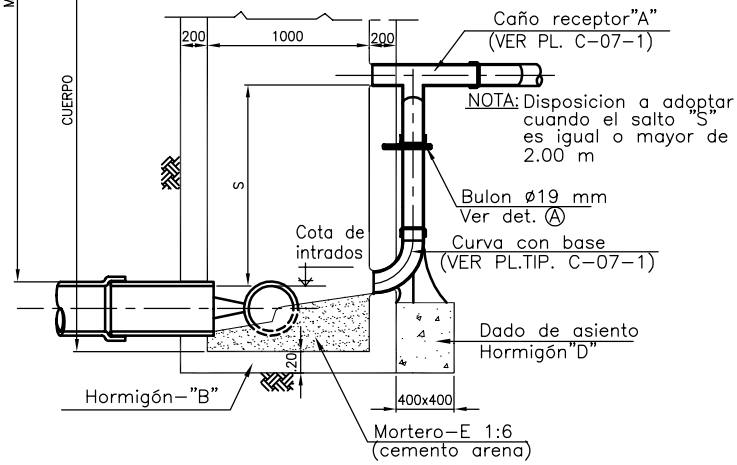

VISTA

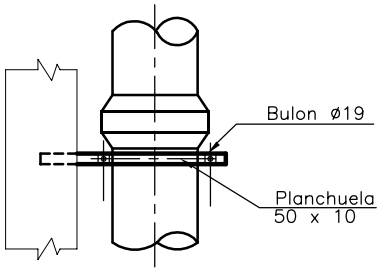

CORTE

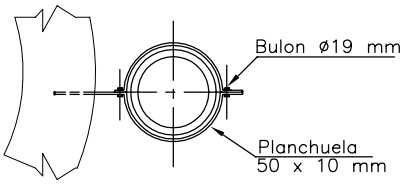

DETALLE "A"

PLANTA

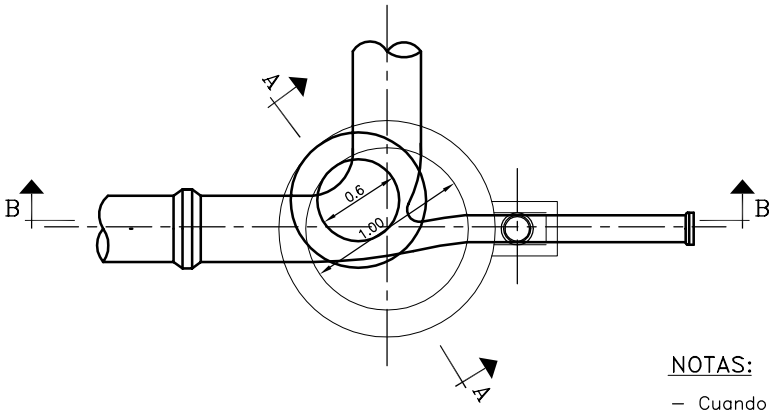

NOTAS:

- Cuando la altura total de la boca de registro pase de los 6.00m se prevera en el fuste una armadura de malla de 6 mm c/.20 m.
- Si se utiliza encofrado metálico no es necesario el revoque interior.
- Ver especificaciones para los requerimientos especiales.

	BOCA DE REGISTRO PARA PROFUNDIDADES MAYORES DE 2.50m DE HORMIGON SIMPLE				PLANO TIPO
				Fecha:	N°
	0			Proyectó:	
	Rev.	Descripción	Fecha	Ing.Proy.:	Pr.N°